Металлический крест храма Святой Троицы. Общий вид
М 1:10

Тарелка 2шт.

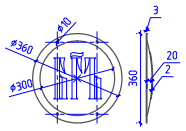

Тарелка 6шт.

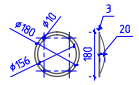

Общий вид

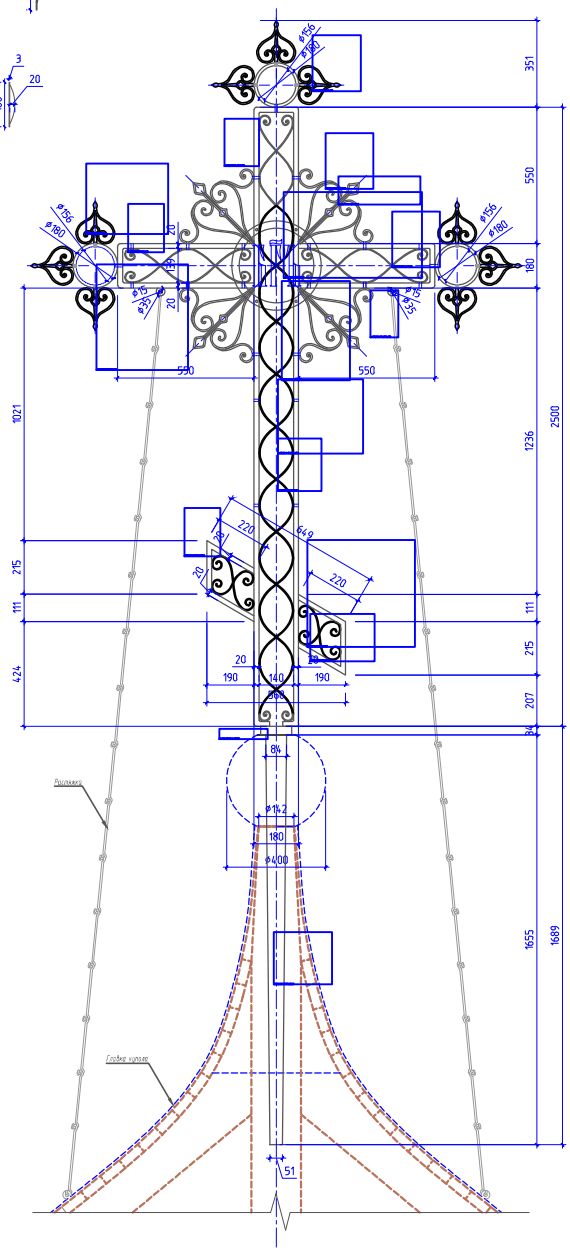

Вид сбоку

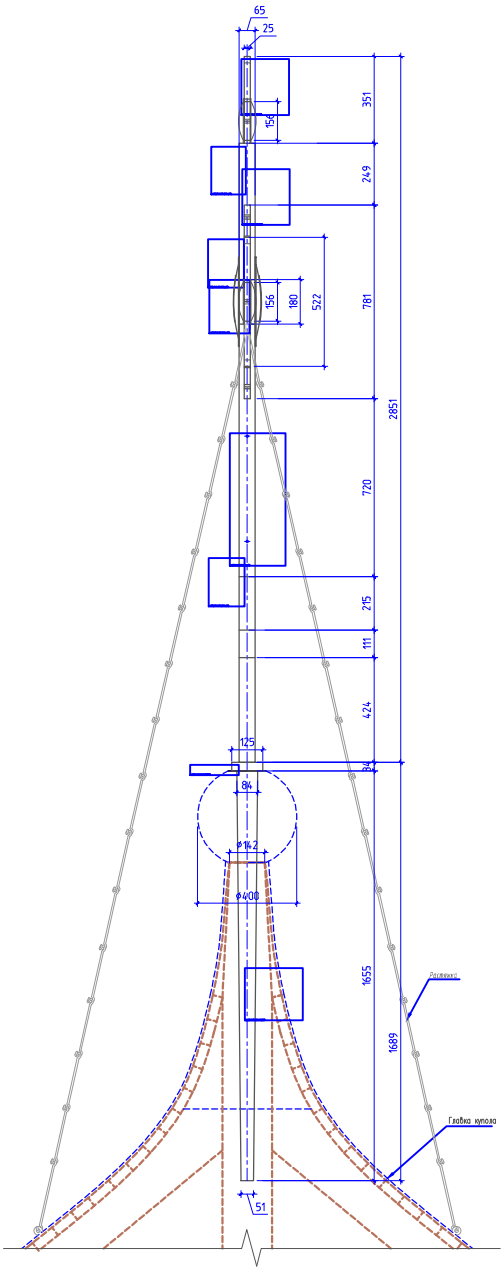

Вид сверху

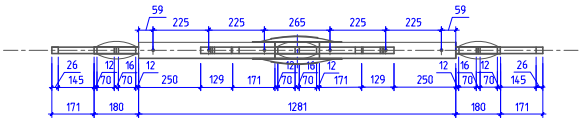

Спецификация металлических элементов

Поз.	Обозначение	Наименование	Кол.	Масса ед., кг	Общая масса ед., кг	Приме-чание
1	ГОСТ 103-2006	Полоса 65х20, L=5.360 мм	1	53,672	53,672	Обвязка креста
2	ГОСТ 103-2006	Полоса 65х20, L=1280 мм	2	12,812	25,625	
3	ГОСТ 103-2006	Полоса 65х20, L=655 мм	2	4,454	8,900	
4	Ст 3 ГОСТ 19904-74	Полоса 25х6, L=960 мм	9	1,084	9,763	Кованый орнамент внутри креста
5	Ст 3 ГОСТ 19904-74	Полоса 25х6, L=2170 мм	4	2,560	10,242	
6	Ст 3 ГОСТ 19904-74	Полоса 60х4, L=1590 мм	2	2,989	5,978	
7	Ст 3 ГОСТ 19904-74	Полоса 60х4, L=5530 мм	1	10,396	10,396	
8	Ст 3 ГОСТ 19904-74	Полоса 60х4, L=1023 мм	2	1,923	3,846	
9	ГОСТ 5781-82*	ø10 А-I, L=90 мм	2	0,056	0,112	Кольцо
10	ГОСТ 5781-82*	ø10 А-I, L=25 мм	14	0,015	0,21	Заклепка
		L=32 мм	9	0,020	0,18	
11	ГОСТ 103-2006	Полоса 125х34, L=125 мм	1	0,551	0,551	Зарядать ø125мм
12	ГОСТ 8639-68	Труба 80х80х5 , к низу сужается 35х35х5, L=1655 мм	1	18,933	18,933	Ивостовик
				Итого, кг	148,057	

Примечания:

1. Чертеж выполнен в соответствии с анологом (кованный крест колокольни, найденный на территории Онежского Свято-Троицкого скита и хранящегося в настоящее время в СГИАПМЗ). Оригинальный крест выполнен из черного металла , имеет следы покраски желтой краской.
2. Данный чертеж является заданием для изготовления креста, устанавливаемый на восьмирик храма Святой Троицы. По данному чертежу изготовить 1 крест.
3. Задание на изготовление креста колокольни представлено на пяти листах (указать марку)
4. Все металлические детали изделия проковать. После изготовления поверхность металла зачистить, обезжирить, огрунтовать и окрасить в два слоя согласно цветовому решению.
5. Узел крепления основания креста необходимо увязать с конструкцией главки колокольни.
6. Все размеры указаны в мм.

Изм.	Кол. уч.	Лист	N док.	Подп.	Дата	209-29-14Р-АС	
Гл. инж. проекта		Шамаев Е.М.				Архангельская область, Соловец, остров Онеж, Свято-Троицкий скит	
Нач. отдела		Смирнов Н.Н.				Ансамбль Троицкой церкви с колокольней и келейным корпусом	Стадия: РД; Лист: 26; Листов:
Гл. специалист		Шишебаев А.С.					
Гл. специалист		Котлинова Н.А.				Металлический крест храма Св.Троицы. Общий вид. М 1:10. Спецификация металлических элементов	ООО "Настоящие Андрея Лисицина"
Гл. специалист		Сорокина Е.В.					
Вед. инж. проекта		Крауз С.В.					

Формат А1